Question Paper 2022

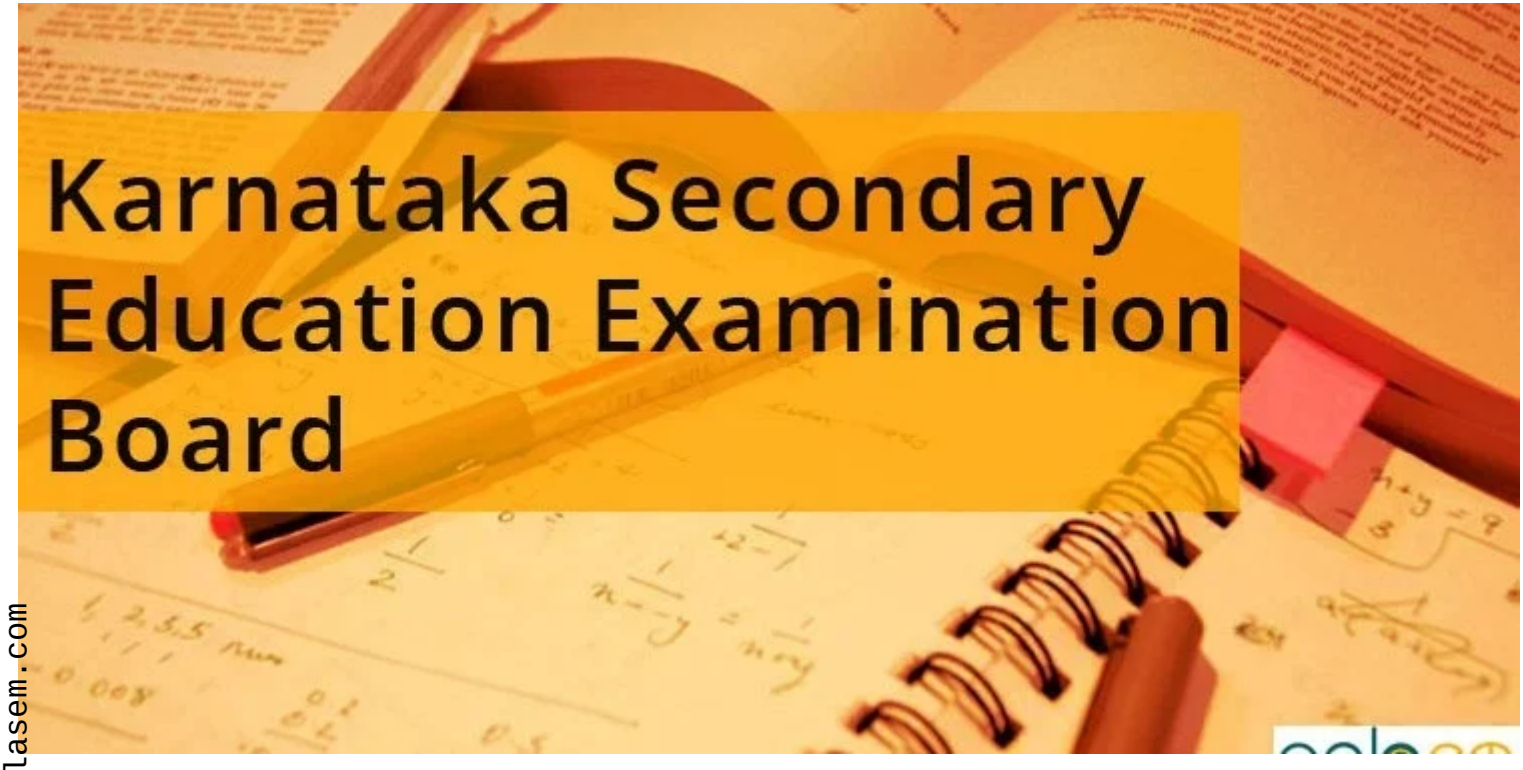

docs.aglasem.com

aglasem.com

ಒಟ್ಟು ಮುದ್ರಿತ ಪುಟಗಳ ಸಂಖ್ಯೆ : 16]
Total No. of Printed Pages : 16]

ಒಟ್ಟು ಪ್ರಶ್ನೆಗಳ ಸಂಖ್ಯೆ : 38]
Total No. of Questions : 38]

ಸಂಕೇತ ಸಂಖ್ಯೆ : 81-K

Code No. : 81-K

A

CCE RF
CCE RR

Question Paper Serial No. **101**

ಇಲ್ಲಿಂದ ಕತ್ತರಿಸಿ

ವಿಷಯ : ಗಣಿತ

Subject : MATHEMATICS

(ಕನ್ನಡ ಮಾಧ್ಯಮ / Kannada Medium)

(ಶಾಲಾ ಅಭ್ಯರ್ಥಿ & ಪುನರಾವರ್ತಿತ ಶಾಲಾ ಅಭ್ಯರ್ಥಿ / Regular Fresh & Regular Repeater)

ದಿನಾಂಕ : 04. 04. 2022] [Date : 04. 04. 2022

ಸಮಯ : ಬೆಳಗ್ಗೆ 10-30 ರಿಂದ ಮಧ್ಯಾಹ್ನ 1-45 ರವರೆಗೆ] [Time : 10-30 A.M. to 1-45 P.M.

ಗರಿಷ್ಠ ಅಂಕಗಳು : 80] [Max. Marks : 80

ಪರೀಕ್ಷಾರ್ಥಿಗಾಗಿ ಸಾಮಾನ್ಯ ಸೂಚನೆಗಳು :

1. ಈ ಪ್ರಶ್ನೆಪತ್ರಿಕೆಯು ವಸ್ತುನಿಷ್ಠ ಮತ್ತು ವಿಷಯನಿಷ್ಠ ಮಾದರಿಯ ಒಟ್ಟು 38 ಪ್ರಶ್ನೆಗಳನ್ನು ಹೊಂದಿದೆ.
2. ಈ ಪ್ರಶ್ನೆಪತ್ರಿಕೆಯನ್ನು ಹಿಮ್ಮುಖ ಜಾಕೆಟ್ ಮೂಲಕ ಮೊಹರು (ಸೀಲ್) ಮಾಡಲಾಗಿದೆ. ಪರೀಕ್ಷೆ ಪ್ರಾರಂಭವಾಗುವ ಸಮಯಕ್ಕೆ ನಿಮ್ಮ ಪ್ರಶ್ನೆಪತ್ರಿಕೆಯ ಬಲಬದಿ ಪಾರ್ಶ್ವವನ್ನು ಕತ್ತರಿಸಿ, ಪ್ರಶ್ನೆಪತ್ರಿಕೆಯಲ್ಲಿ ಎಲ್ಲಾ ಪುಟಗಳು ಇವೆಯೇ ಎಂದು ಪರೀಕ್ಷಿಸಿಕೊಳ್ಳಿ.
3. ವಸ್ತುನಿಷ್ಠ ಮತ್ತು ವಿಷಯನಿಷ್ಠ ಮಾದರಿಯ ಪ್ರಶ್ನೆಗಳಿಗೆ ಕೊಟ್ಟಿರುವ ಸೂಚನೆಗಳನ್ನು ಪಾಲಿಸಿ.
4. ಬಲ ಭಾಗದಲ್ಲಿ ಕೊಟ್ಟಿರುವ ಅಂಕಿಗಳು ಪ್ರಶ್ನೆಗಳಿಗಿರುವ ಪೂರ್ಣ ಅಂಕಗಳನ್ನು ತೋರಿಸುತ್ತದೆ.
5. ಪ್ರಶ್ನೆಪತ್ರಿಕೆಯನ್ನು ಓದಿಕೊಳ್ಳಲು 15 ನಿಮಿಷಗಳ ಕಾಲಾವಕಾಶವು ಸೇರಿದಂತೆ, ಉತ್ತರಿಸಲು ನಿಗದಿಪಡಿಸಲಾದ ಸಮಯವನ್ನು ಪ್ರಶ್ನೆಪತ್ರಿಕೆಯ ಮೇಲ್ಭಾಗದಲ್ಲಿ ನೀಡಲಾಗಿದೆ.

TEAR HERE TO OPEN THE QUESTION PAPER
ಪ್ರಶ್ನೆಪತ್ರಿಕೆಯನ್ನು ತೆರೆಯಲು ಇಲ್ಲಿ ಕತ್ತರಿಸಿ

Tear here

I. **ಈ ಕೆಳಗಿನ ಪ್ರಶ್ನೆಗಳಿಗೆ ಅಥವಾ ಅಪೂರ್ಣ ಹೇಳಿಕೆಗಳಿಗೆ ನಾಲ್ಕು ಪರ್ಯಾಯ ಉತ್ತರಗಳನ್ನು ನೀಡಲಾಗಿದೆ. ಅವುಗಳಲ್ಲಿ ಸೂಕ್ತವಾದ ಉತ್ತರವನ್ನು ಆರಿಸಿ, ಅದರ ಕ್ರಮಾಕ್ಷರದೊಡನೆ ಪೂರ್ಣ ಉತ್ತರವನ್ನು ಬರೆಯಿರಿ :** **8 × 1 = 8**

1. $x + 2y - 4 = 0$ ಮತ್ತು $2x + 4y - 12 = 0$ ಜೋಡಿ ರೇಖೆಗಳನ್ನು ನಕ್ಷೆಯ ಮೂಲಕ ಪ್ರತಿನಿಧಿಸಿದಾಗ, ಅವು

(A) ಛೇದಿಸುವ ರೇಖೆಗಳಾಗಿರುತ್ತವೆ

(B) ಸಮಾಂತರ ರೇಖೆಗಳಾಗಿರುತ್ತವೆ

(C) ಐಕ್ಯಗೊಳ್ಳುವ ರೇಖೆಗಳಾಗಿರುತ್ತವೆ

(D) ಲಂಬ ರೇಖೆಗಳಾಗಿರುತ್ತವೆ

2. 8, 5, 2, – 1, ... ಈ ಸಮಾಂತರ ಶ್ರೇಢಿಯ ಸಾಮಾನ್ಯ ವ್ಯತ್ಯಾಸ

(A) – 3

(B) – 2

(C) 3

(D) 8

3. $2x^2 = x - 7$ ಇದರ ಆದರ್ಶರೂಪ

(A) $2x^2 - x = -7$

(B) $2x^2 + x - 7 = 0$

(C) $2x^2 - x + 7 = 0$

(D) $2x^2 + x + 7 = 0$

4. $\cos(90^\circ - 30^\circ)$ ಇದರ ಬೆಲೆ

(A) -1

(B) $\frac{1}{2}$

(C) 0

(D) 1

5. ಮೂಲ ಬಿಂದುವಿನಿಂದ $P(x, y)$ ಬಿಂದುವಿಗೆ ಇರುವ ದೂರ

(A) $\sqrt{x^2 + y^2}$

(B) $x^2 + y^2$

(C) $x^2 - y^2$

(D) $\sqrt{x^2 - y^2}$

6. ಒಂದು ವೃತ್ತದ ಸ್ಪರ್ಶಕದ ಸ್ಪರ್ಶಬಿಂದುವಿನಲ್ಲಿ ಎಳೆದ ತ್ರಿಜ್ಯ ಮತ್ತು ಸ್ಪರ್ಶಕದ ನಡುವಿನ ಕೋನವು

(A) 30°

(B) 60°

(C) 90°

(D) 180°

7. ಕೊಟ್ಟಿರುವ ಚಿತ್ರದಲ್ಲಿ ಶಂಕುವಿನ ಭಿನ್ನಕದ ಘನಫಲ

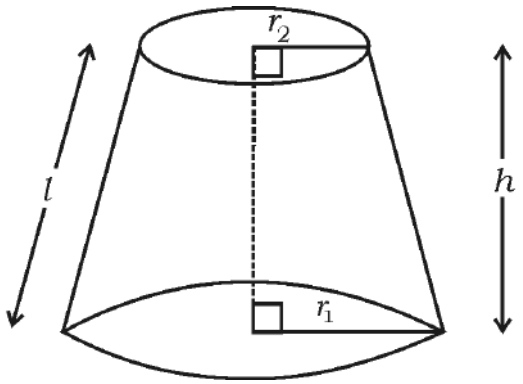

(A) $\pi\ (r_1 + r_2)\, l$

(B) $\pi\ (r_1 - r_2)\, l$

(C) $\frac{1}{3}\pi h\ (r_1^2 - r_2^2 - r_1 r_2)$

(D) $\frac{1}{3}\pi h\ (r_1^2 + r_2^2 + r_1 r_2)$

8. 'r' ಮಾನ ತ್ರಿಜ್ಯವನ್ನು ಹೊಂದಿರುವ ಗೋಳದ ಮೇಲ್ಮೈ ವಿಸ್ತೀರ್ಣ

(A) πr^2 ಚದರ ಮಾನಗಳು

(B) $2\pi r^2$ ಚದರ ಮಾನಗಳು

(C) $3\pi r^2$ ಚದರ ಮಾನಗಳು

(D) $4\pi r^2$ ಚದರ ಮಾನಗಳು

II. ಈ ಕೆಳಗಿನ ಪ್ರಶ್ನೆಗಳಿಗೆ ಉತ್ತರಿಸಿ : **8 × 1 = 8**

9. ಎರಡು ಚರಾಕ್ಷರಗಳಿರುವ ರೇಖಾತ್ಮಕ ಸಮೀಕರಣಗಳ ಜೋಡಿಯು ಅಸ್ಥಿರವಾಗಿದ್ದಾಗ, ಅವು ಎಷ್ಟು ಪರಿಹಾರಗಳನ್ನು ಹೊಂದಿರುತ್ತವೆ ?

10. ಒಂದು ಸಮಾಂತರ ಶ್ರೇಢಿಯಲ್ಲಿ ಮೊದಲ ಪದ 'a' ಮತ್ತು ಸಾಮಾನ್ಯ ವ್ಯತ್ಯಾಸ 'd' ಆದಾಗ, ಅದರ 'n' ನೇ ಪದವನ್ನು ಬರೆಯಿರಿ.

11. ವರ್ಗಸಮೀಕರಣದ ಆದರ್ಶರೂಪ ಬರೆಯಿರಿ.

12. $\dfrac{\sin 18^\circ}{\cos 72^\circ}$ ಇದರ ಬೆಲೆ ಬರೆಯಿರಿ.

13. x-ಅಕ್ಷದಿಂದ (4, 3) ಬಿಂದುವಿಗೆ ಇರುವ ದೂರ ಬರೆಯಿರಿ.

14. 6, 4, 2, 10 ಮತ್ತು 7 ಈ ಪ್ರಾಪ್ತಾಂಕಗಳ ಮಧ್ಯಾಂಕವನ್ನು ಕಂಡುಹಿಡಿಯಿರಿ.

15. "ಮೂಲ ಸಮಾನುಪಾತತೆಯ ಪ್ರಮೇಯ" ದ (ಥೇಲ್ಸ್‌ನ ಪ್ರಮೇಯ) ಹೇಳಿಕೆಯನ್ನು ಬರೆಯಿರಿ.

16. ಕೊಟ್ಟಿರುವ ಚಿತ್ರದಲ್ಲಿ ಶಂಕುವಿನ ವಕ್ರಮೇಲ್ಮೈ ವಿಸ್ತೀರ್ಣವನ್ನು ಕಂಡುಹಿಯುವ ಸೂತ್ರ ಬರೆಯಿರಿ.

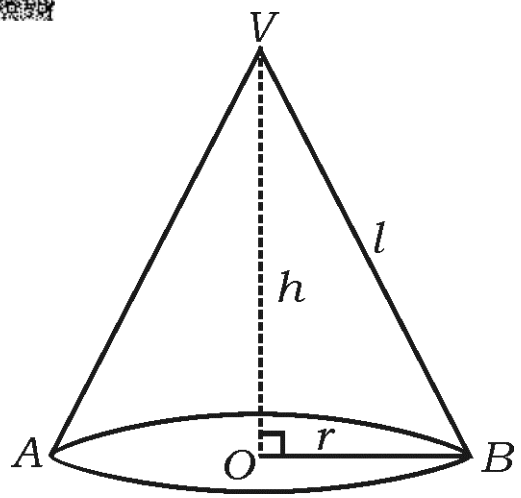

III. ಈ ಕೆಳಗಿನ ಪ್ರಶ್ನೆಗಳಿಗೆ ಉತ್ತರಿಸಿ : **8 × 2 = 16**

17. ಕೊಟ್ಟಿರುವ ರೇಖಾತ್ಮಕ ಸಮೀಕರಣಗಳ ಜೋಡಿಯನ್ನು ವರ್ಜಿಸುವ ವಿಧಾನದಿಂದ ಬಿಡಿಸಿ :

$2x + y = 8$

$x - y = 1$

18. 5, 8, 11, ... ಈ ಸಮಾಂತರ ಶ್ರೇಢಿಯ 30ನೇ ಪದವನ್ನು ಸೂತ್ರ ಉಪಯೋಗಿಸಿ ಕಂಡುಹಿಡಿಯಿರಿ.

19. 10, 15, 20, ... ಈ ಸಮಾಂತರ ಶ್ರೇಢಿಯ ಮೊದಲ 20 ಪದಗಳ ಮೊತ್ತವನ್ನು ಸೂತ್ರ ಉಪಯೋಗಿಸಿ ಕಂಡುಹಿಡಿಯಿರಿ.

ಅಥವಾ

ಮೊದಲ 20 ಧನ ಪೂರ್ಣಾಂಕಗಳ ಮೊತ್ತವನ್ನು ಸೂತ್ರ ಉಪಯೋಗಿಸಿ ಕಂಡುಹಿಡಿಯಿರಿ.

20. $x^2 + 5x + 2 = 0$ ಇದರ ಮೂಲಗಳನ್ನು ವರ್ಗಸಮೀಕರಣದ ಸೂತ್ರ ಉಪಯೋಗಿಸಿ ಕಂಡುಹಿಡಿಯಿರಿ.

21. $x^2 + 4x + 4 = 0$ ವರ್ಗಸಮೀಕರಣದ ಶೋಧಕವನ್ನು ಕಂಡುಹಿಡಿದು, ಮೂಲಗಳ ಸ್ವಭಾವವನ್ನು ಬರೆಯಿರಿ.

22. A (2, 6) ಮತ್ತು B (5, 10) ಬಿಂದುಗಳ ನಡುವಿನ ದೂರವನ್ನು ದೂರ ಸೂತ್ರ ಉಪಯೋಗಿಸಿ ಕಂಡುಹಿಡಿಯಿರಿ.

ಅಥವಾ

P (3, 4) ಮತ್ತು Q (5, 6) ಬಿಂದುಗಳನ್ನು ಸೇರಿಸುವ ರೇಖಾಖಂಡದ ಮಧ್ಯಬಿಂದುವಿನ ನಿರ್ದೇಶಾಂಕಗಳನ್ನು 'ಮಧ್ಯಬಿಂದು' ಸೂತ್ರ ಉಪಯೋಗಿಸಿ ಕಂಡುಹಿಡಿಯಿರಿ.

23. 10 cm ಉದ್ದವಿರುವ ಒಂದು ರೇಖಾಖಂಡವನ್ನು ಎಳೆಯಿರಿ ಮತ್ತು ಅದನ್ನು ಜ್ಯಾಮಿತಿಯ ರಚನೆಯಿಂದ 2 : 3 ಅನುಪಾತದಲ್ಲಿ ವಿಭಾಗಿಸಿ.

24. ಕೊಟ್ಟಿರುವ ಚಿತ್ರದಲ್ಲಿ ಕೆಳಗಿನ ಬೆಲೆಗಳನ್ನು ಕಂಡುಹಿಡಿಯಿರಿ :

i) $\sin \theta$

ii) $\tan \alpha$

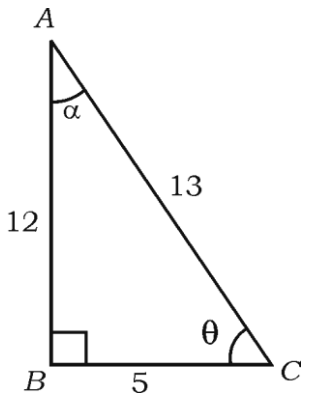

IV. ಈ ಕೆಳಗಿನ ಪ್ರಶ್ನೆಗಳಿಗೆ ಉತ್ತರಿಸಿ : **9 × 3 = 27**

25. ಒಂದು ಸಮಾಂತರ ಶ್ರೇಢಿಯ ಮೊದಲ 9 ಪದಗಳ ಮೊತ್ತವು 144 ಆಗಿದೆ. ಮತ್ತು ಇದರ 9ನೇ ಪದವು 28 ಆದಾಗ, ಈ ಸಮಾಂತರ ಶ್ರೇಢಿಯ ಮೊದಲನೇ ಪದ ಮತ್ತು ಸಾಮಾನ್ಯ ವ್ಯತ್ಯಾಸವನ್ನು ಕಂಡುಹಿಡಿಯಿರಿ.

26. ಒಂದು ಆಯತಾಕಾರದ ಮೈದಾನದ ಕರ್ಣವು ಅದರ ಚಿಕ್ಕ ಬಾಹುವಿಗಿಂದ 60 m ಹೆಚ್ಚಾಗಿದೆ. ದೊಡ್ಡ ಬಾಹುವು ಆ ಚಿಕ್ಕ ಬಾಹುವಿಗಿಂತ 30 m ಹೆಚ್ಚಾಗಿದ್ದರೆ, ಮೈದಾನದ ಬಾಹುಗಳ ಅಳತೆಗಳನ್ನು ಕಂಡುಹಿಡಿಯಿರಿ.

ಅಥವಾ

ಒಂದು ಲಂಬಕೋನ ತ್ರಿಭುಜದಲ್ಲಿ ವಿಕರ್ಣವು 13 cm ಉದ್ದವಿದೆ. ಉಳಿದೆರಡು ಬಾಹುಗಳಲ್ಲಿ ಒಂದು ಬಾಹುವು ಮತ್ತೊಂದು ಬಾಹುವಿಗಿಂತ 7 cm ಹೆಚ್ಚಾಗಿದ್ದರೆ, ಆ ತ್ರಿಭುಜದ ಬಾಹುಗಳನ್ನು ಕಂಡುಹಿಡಿಯಿರಿ.

27. $(\sin A + \operatorname{cosec} A)^2 + (\cos A + \sec A)^2 = 7 + \tan^2 A + \cot^2 A$ ಎಂದು ಸಾಧಿಸಿ.

ಅಥವಾ

$\sec\theta\,(1 - \sin\theta)\,(\sec\theta + \tan\theta) = 1$ ಎಂದು ಸಾಧಿಸಿ.

28. $A(-1, 7)$ ಮತ್ತು $B(4, -3)$ ಬಿಂದುಗಳನ್ನು ಸೇರಿಸುವ ರೇಖಾಖಂಡವನ್ನು AB ಯ ಮೇಲಿನ ಒಂದು ಬಿಂದುವು 2 : 3 ಅನುಪಾತದಲ್ಲಿ ಆಂತರಿಕವಾಗಿ ವಿಭಾಗಿಸಿದರೆ, ಆ ಬಿಂದುವಿನ ನಿರ್ದೇಶಾಂಕಗಳನ್ನು ಕಂಡುಹಿಡಿಯಿರಿ.

ಅಥವಾ

$P(0, 4)$, $Q(3, 0)$ ಮತ್ತು $R(3, 5)$ ಇವುಗಳನ್ನು ಶೃಂಗಗಳಾಗಿ ಹೊಂದಿರುವ PQR ತ್ರಿಭುಜದ ವಿಸ್ತೀರ್ಣವನ್ನು ಕಂಡುಹಿಡಿಯಿರಿ.

29. ಈ ಕೆಳಗಿನ ವರ್ಗೀಕೃತ ದತ್ತಾಂಶಕ್ಕೆ ಸರಾಸರಿಯನ್ನು ನೇರ ವಿಧಾನದಿಂದ ಕಂಡುಹಿಡಿಯಿರಿ :

ವರ್ಗಾಂತರ	***ಆವೃತ್ತಿ***
10 — 20	2
20 — 30	3
30 — 40	5
40 — 50	7
50 — 60	3

ಅಥವಾ

ಈ ಕೆಳಗಿನ ವರ್ಗೀಕೃತ ದತ್ತಾಂಶಕ್ಕೆ ಬಹುಲಕ ಕಂಡುಹಿಡಿಯಿರಿ :

ವರ್ಗಾಂತರ	ಆವೃತ್ತಿ
5 — 15	3
15 — 25	4
25 — 35	8
35 — 45	7
45 — 55	3

30. ಒಂದು ತರಗತಿಯ 50 ವಿದ್ಯಾರ್ಥಿಗಳ ವೈದ್ಯಕೀಯ ತಪಾಸಣೆಯಲ್ಲಿ ಅವರ ಎತ್ತರಗಳು ಕೆಳಗಿನಂತೆ ದಾಖಲಾದವು. ಈ ದತ್ತಾಂಶಗಳಿಗೆ 'ಕಡಿಮೆ ವಿಧಾನ'ದ ಓಜೀವ್ ಎಳೆಯಿರಿ :

ವಿದ್ಯಾರ್ಥಿಗಳ ಎತ್ತರ cm ಗಳಲ್ಲಿ	ವಿದ್ಯಾರ್ಥಿಗಳ ಸಂಖ್ಯೆ (ಸಂಚಿತ ಆವೃತ್ತಿ)
140 ಕ್ಕಿಂತ ಕಡಿಮೆ	5
145 ಕ್ಕಿಂತ ಕಡಿಮೆ	10
150 ಕ್ಕಿಂತ ಕಡಿಮೆ	15
155 ಕ್ಕಿಂತ ಕಡಿಮೆ	25
160 ಕ್ಕಿಂತ ಕಡಿಮೆ	40
165 ಕ್ಕಿಂತ ಕಡಿಮೆ	50

31. "ಬಾಹ್ಯ ಬಿಂದುವಿನಿಂದ ವೃತ್ತಕ್ಕೆ ಎಳೆದ ಸ್ಪರ್ಶಕಗಳ ಉದ್ದವು ಸಮನಾಗಿರುತ್ತದೆ." ಎಂದು ಸಾಧಿಸಿ.

32. 3 cm ತ್ರಿಜ್ಯವುಳ್ಳ ವೃತ್ತಕ್ಕೆ ಅದರ ಕೇಂದ್ರದಿಂದ 8 cm ದೂರದಲ್ಲಿರುವ ಒಂದು ಬಿಂದುವಿನಿಂದ ಎರಡು ಸ್ಪರ್ಶಕಗಳನ್ನು ರಚಿಸಿ.

33. ಒಂದು ನೇರ ವೃತ್ತೀಯ ಘನ ಸಿಲಿಂಡರ್‌ನ ಘನಫಲವು 2156 cm^3 ಆಗಿದೆ. ಸಿಲಿಂಡರ್‌ನ ಎತ್ತರ 14 cm ಆದರೆ, ಅದರ ವಕ್ರಮೇಲ್ಮೈ ವಿಸ್ತೀರ್ಣವನ್ನು ಕಂಡುಹಿಡಿಯಿರಿ.

[$\pi = \frac{22}{7}$ ಎಂದು ತೆಗೆದುಕೊಳ್ಳಿ]

V. ಈ ಕೆಳಗಿನ ಪ್ರಶ್ನೆಗಳಿಗೆ ಉತ್ತರಿಸಿ : 4 × 4 = 16

34. ಕೊಟ್ಟಿರುವ ರೇಖಾತ್ಮಕ ಸಮೀಕರಣಗಳ ಜೋಡಿಯ ಪರಿಹಾರವನ್ನು ನಕ್ಷೆಯ ವಿಧಾನದಿಂದ ಕಂಡುಹಿಡಿಯಿರಿ :

$x + 2y = 6$

$x + y = 5$

35. ಗೋಪುರದ ಪಾದದಿಂದ ಕಟ್ಟಡವೊಂದರ ಮೇಲ್ತುದಿಯನ್ನು ನೋಡಿದಾಗ ಉನ್ನತ ಕೋನವು 30° ಮತ್ತು ಕಟ್ಟಡದ ಪಾದದಿಂದ ಗೋಪುರದ ಮೇಲ್ತುದಿಗೆ ಉನ್ನತ ಕೋನವು 60° ಇದೆ.

ಗೋಪುರ ಮತ್ತು ಕಟ್ಟಡಗಳು ಒಂದೇ ಸಮತಟ್ಟಾದ ನೆಲದ ಮೇಲಿವೆ. ಗೋಪುರದ ಎತ್ತರ 50 m ಆದರೆ, ಕಟ್ಟಡದ ಎತ್ತರವನ್ನು ಕಂಡುಹಿಡಿಯಿರಿ.

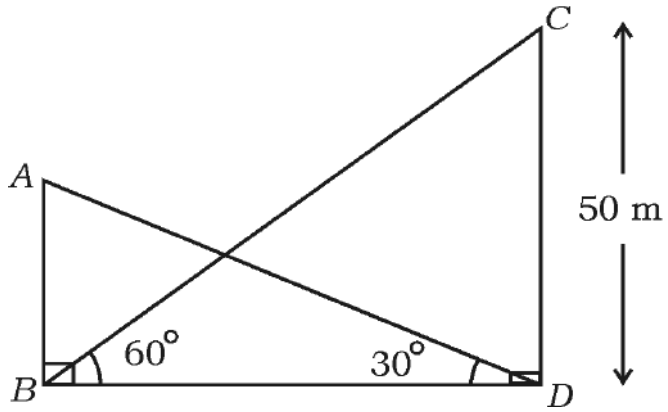

ಅಥವಾ

ಸಮುದ್ರಮಟ್ಟದಿಂದ 75 m ಎತ್ತರದಲ್ಲಿರುವ ದೀಪಸ್ತಂಭವೊಂದರ ಮೇಲಿನಿಂದ ಎರಡು ಹಡಗುಗಳನ್ನು ನೋಡಿದಾಗ, ಉಂಟಾದ ಅವನತ ಕೋನಗಳು 30° ಮತ್ತು 45° ಆಗಿವೆ. ದೀಪಸ್ತಂಭದ ಒಂದೇ ಪಾರ್ಶ್ವದಲ್ಲಿ ಒಂದು ಹಡಗಿನ ಹಿಂದೆ ಮತ್ತೊಂದಿದ್ದರೆ, ಆ ಎರಡು ಹಡಗುಗಳ ನಡುವಿನ ದೂರವನ್ನು ಕಂಡುಹಿಡಿಯಿರಿ.

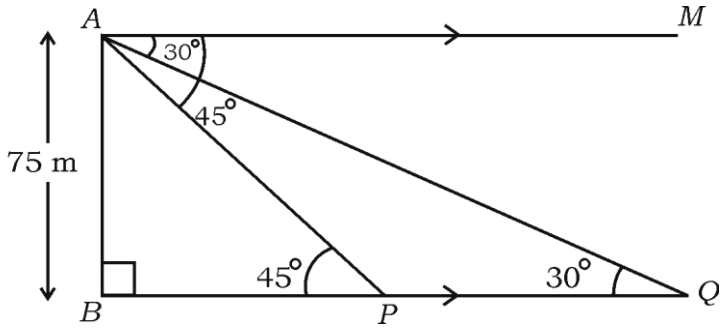

36. 4·5 cm, 6 cm ಮತ್ತು 8 cm ಬಾಹುಗಳಿರುವ ಒಂದು ತ್ರಿಭುಜವನ್ನು ರಚಿಸಿ. ನಂತರ ಮತ್ತೊಂದು ತ್ರಿಭುಜವನ್ನು, ಅದರ ಪ್ರತಿಯೊಂದು ಬಾಹುವು ಮೊದಲು ರಚಿಸಿದ ತ್ರಿಭುಜದ ಅನುರೂಪ ಬಾಹುಗಳ $\frac{3}{4}$ ರಷ್ಟಿರುವಂತೆ ರಚಿಸಿ.

37. ಕೊಟ್ಟಿರುವ ಚಿತ್ರದಲ್ಲಿ *AXB* ಮತ್ತು *CYD* ಗಳು '*O*' ಕೇಂದ್ರವಿರುವ ಎರಡು ಏಕಕೇಂದ್ರೀಯ ವೃತ್ತಗಳ ಕಂಸಗಳಾಗಿವೆ. *AXB* ಕಂಸದ ಉದ್ದವು 11 cm ಇದೆ. *OC* = 7 cm ಮತ್ತು $\angle AOB = 30^\circ$ ಆದರೆ, ಛಾಯೀಕರಿಸಿದ ಭಾಗದ ವಿಸ್ತೀರ್ಣವನ್ನು ಕಂಡುಹಿಡಿಯಿರಿ.

[$\pi = \frac{22}{7}$ ಎಂದು ತೆಗೆದುಕೊಳ್ಳಿ]

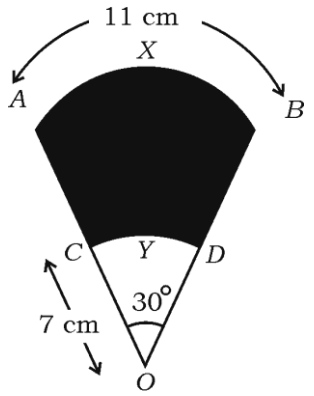

VI. ಈ ಕೆಳಗಿನ ಪ್ರಶ್ನೆಗೆ ಉತ್ತರಿಸಿ : **1 × 5 = 5**

38. "ಎರಡು ಸಮರೂಪ ತ್ರಿಭುಜಗಳ ವಿಸ್ತೀರ್ಣಗಳ ಅನುಪಾತವು ಅವುಗಳ ಅನುರೂಪ ಬಾಹುಗಳ ವರ್ಗಗಳ ಅನುಪಾತಕ್ಕೆ ಸಮನಾಗಿರುತ್ತದೆ" ಎಂದು ಸಾಧಿಸಿ.